７０歳以上

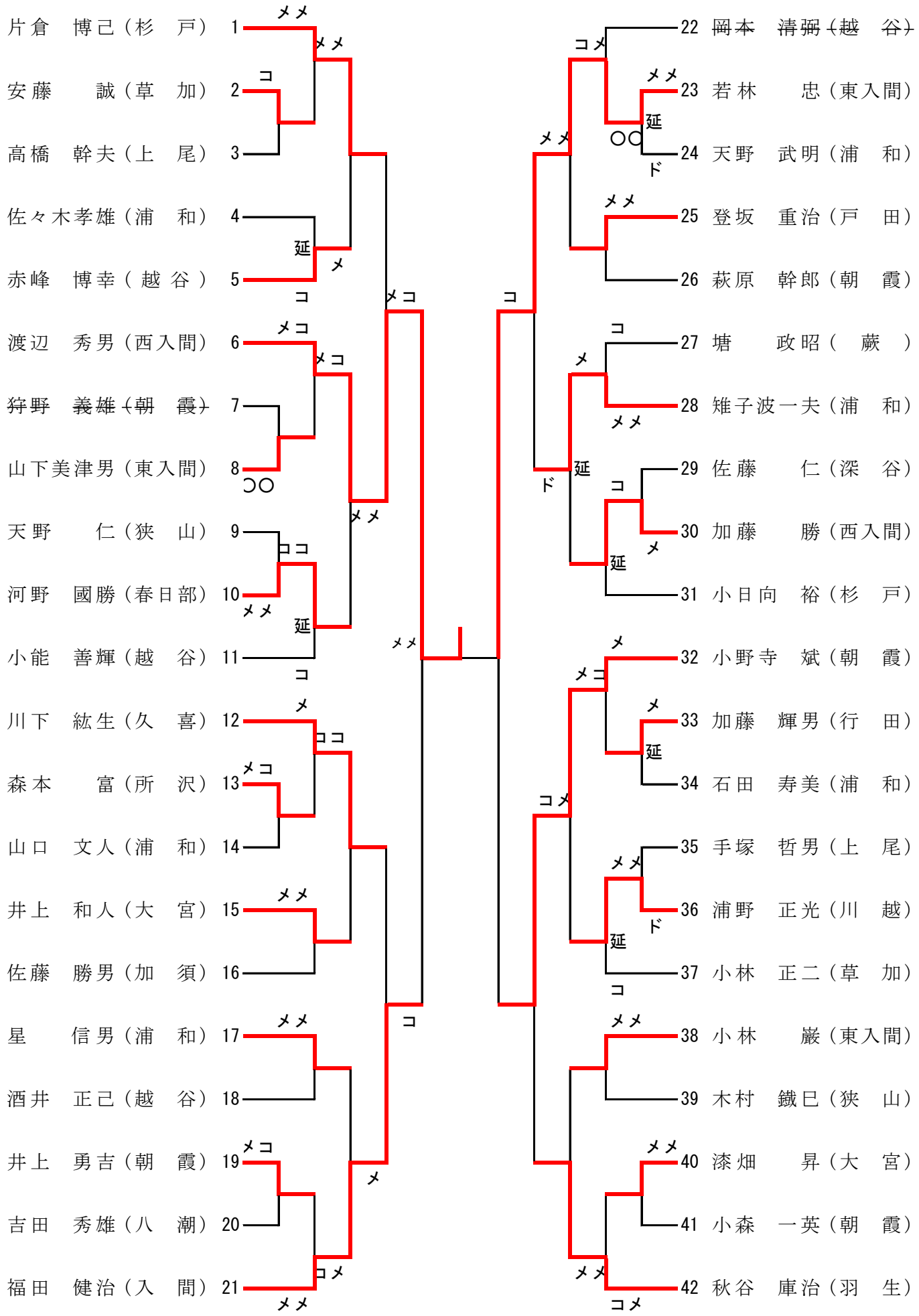
1 片倉　博己（杉　戸）
2 安藤　誠（草　加）
3 高橋　幹夫（上　尾）
4 佐々木孝雄（浦　和）
5 赤峰　博幸（越　谷）
6 渡辺　秀男（西入間）
7 狩野　義雄（朝　霞）
8 山下美津男（東入間）
9 天野　仁（狭　山）
10 河野　國勝（春日部）
11 小能　善輝（越　谷）
12 川下　紘生（久　喜）
13 森本　富（所　沢）
14 山口　文人（浦　和）
15 井上　和人（大　宮）
16 佐藤　勝男（加　須）
17 星　信男（浦　和）
18 酒井　正己（越　谷）
19 井上　勇吉（朝　霞）
20 吉田　秀雄（八　潮）
21 福田　健治（入　間）
22 岡本　清弼（越　谷）
23 若林　忠（東入間）
24 天野　武明（浦　和）
25 登坂　重治（戸　田）
26 萩原　幹郎（朝　霞）
27 塘　政昭（　蕨　）
28 雉子波一夫（浦　和）
29 佐藤　仁（深　谷）
30 加藤　勝（西入間）
31 小日向　裕（杉　戸）
32 小野寺　斌（朝　霞）
33 加藤　輝男（行　田）
34 石田　寿美（浦　和）
35 手塚　哲男（上　尾）
36 浦野　正光（川　越）
37 小林　正二（草　加）
38 小林　巌（東入間）
39 木村　鐵巳（狭　山）
40 漆畑　昇（大　宮）
41 小森　一英（朝　霞）
42 秋谷　庫治（羽　生）