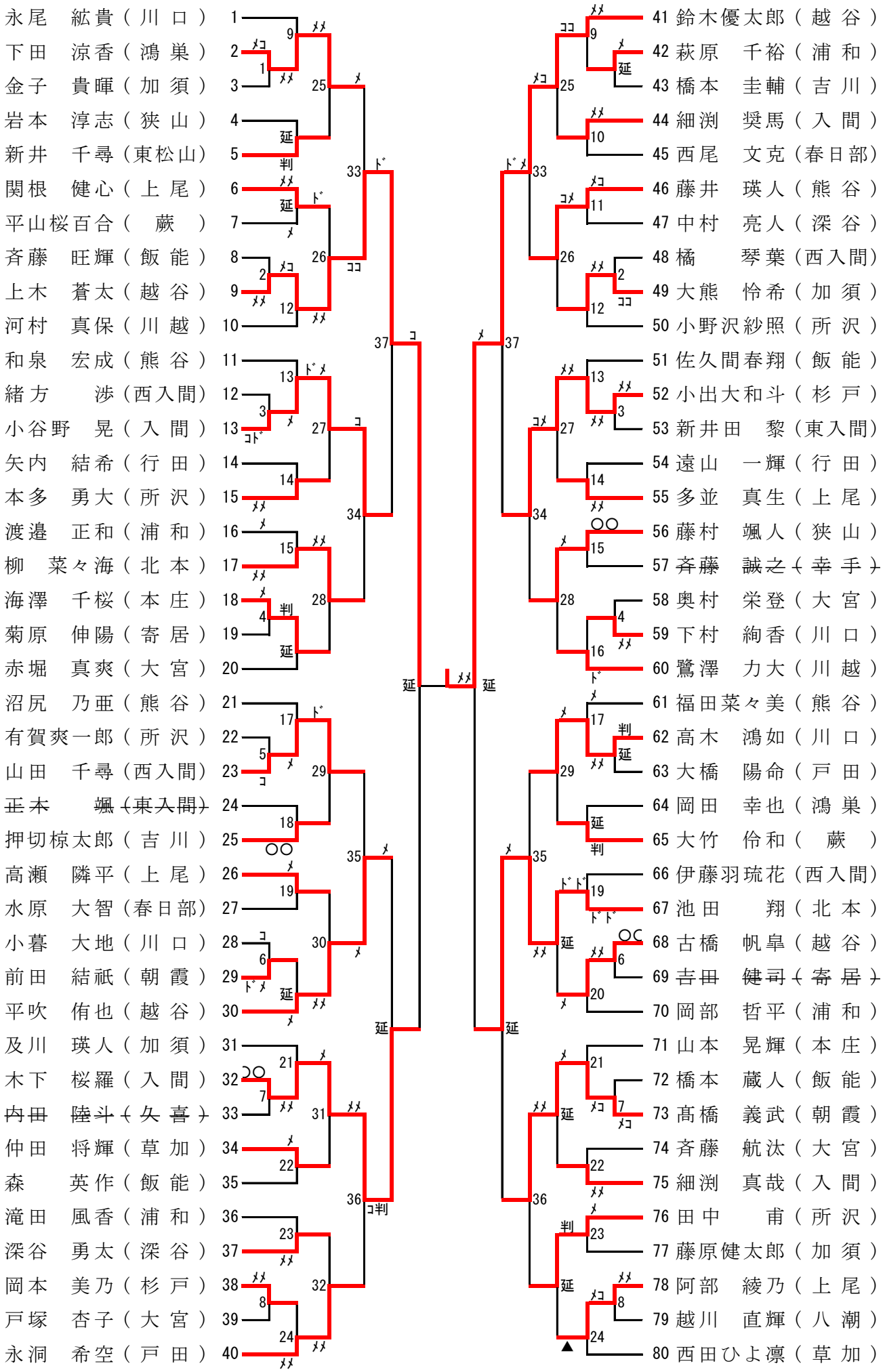平成25年埼玉県剣道大会小学生の部　三年生　平成25年9月21日　県立武道館