副　将　の　部

全日本都道府県対抗剣道優勝大会予選会

平成26年2月2日
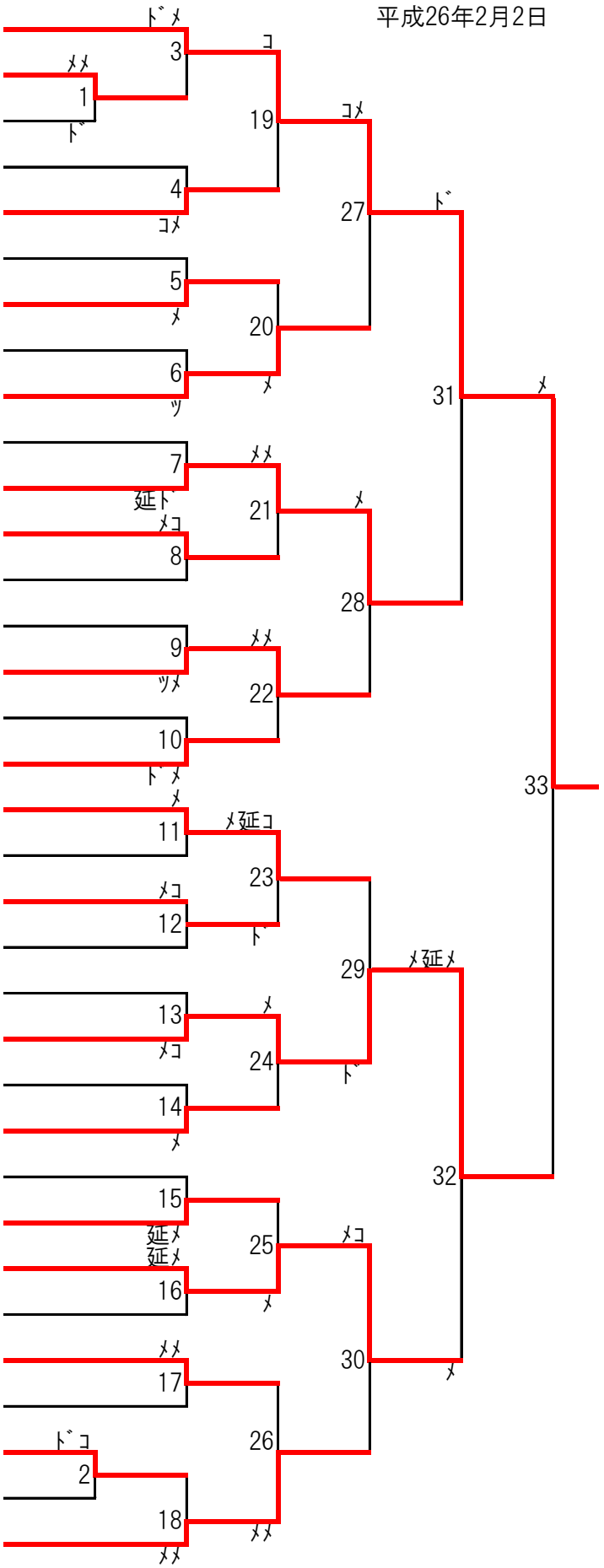
内田　貢市	（東松山）	1
長沼　秀和	（羽生）	2
清家　勝志	（川越）	3
川山　相成	（加須）	4
稲川　晃	（蕨）	5
谷生　誠人	（浦和）	6
浅田　貴司	（川越）	7
岩田　孝敏	（本庄）	8
間所　義明	（越谷）	9
黒澤　学	（戸田）	10
加藤　明男	（東松山）	11
西川龍一郎	（朝霞）	12
村岡布三佳	（浦和）	13
浦木祐一郎	（吉川）	14
瀬戸　優秀	（川越）	15
村田　志郎	（川口）	16
西川　哲史	（越谷）	17
田代　啓之	（小川）	18
大野　泰	（浦和）	19
前田　信一	（越谷）	20
石川　雅友	（入間）	21
水村　公一	（川越）	22
青木　正行	（幸手）	23
金子　圭祐	（草加）	24
矢野　圭介	（東松山）	25
柴久喜　均	（越谷）	26
関根　裕次	（北本）	27
中谷　有伸	（川越）	28
塩田　雅幸	（浦和）	29
鈴木　義博	（加須）	30
仲谷　光弘	（飯能）	31
田中　智也	（朝霞）	32
柏　誠	（戸田）	33
脇元　武胤	（川越）	34