平成26年度　埼玉県選手権兼全日本選手権予選

平成26年8月30日

第一試合場

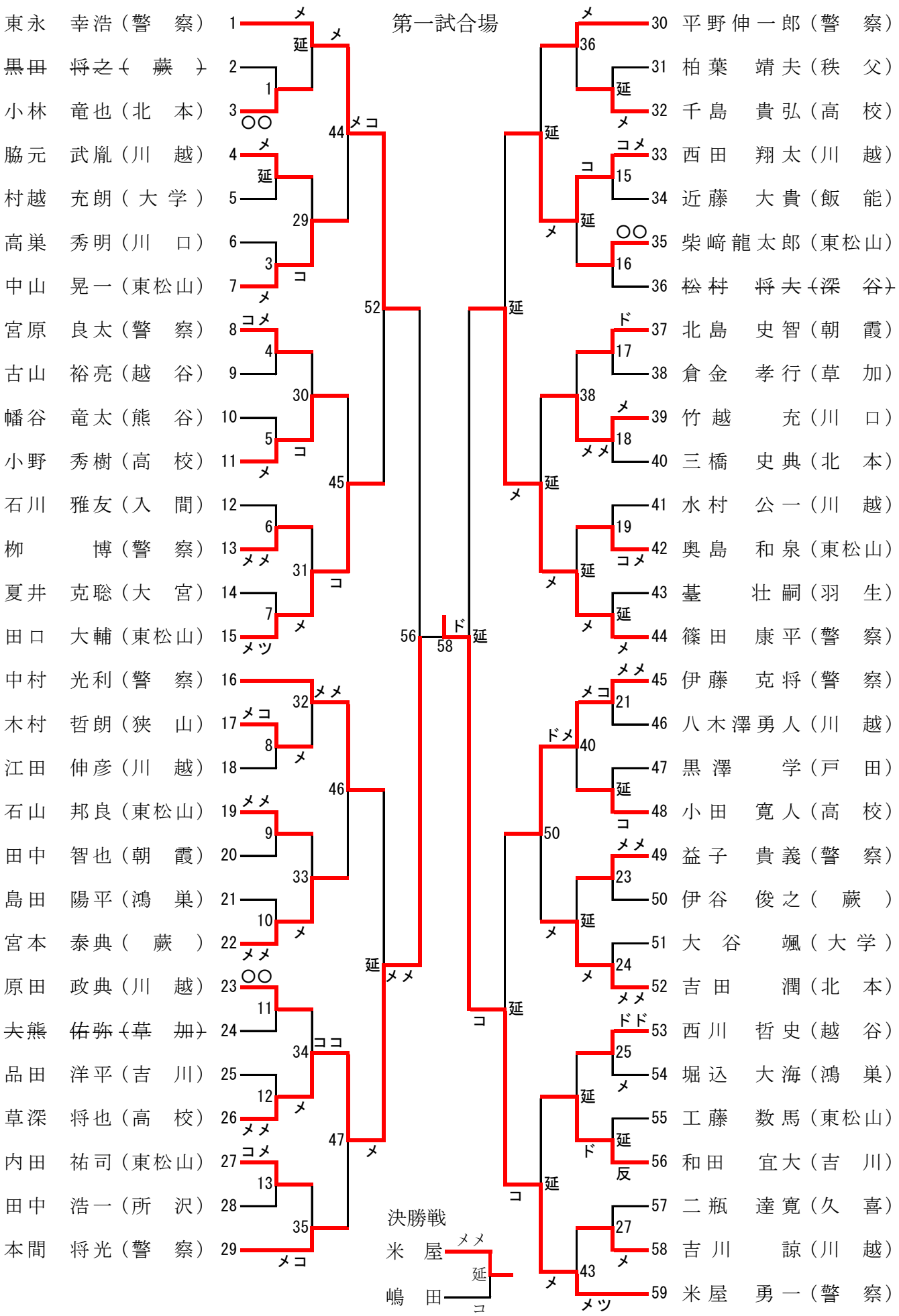

平成26年度　埼玉県選手権兼全日本選手権予選

平成26年8月30日

第二試合場

嶋田　貴文（警　察）60
内田　浩道（秩　父）61
関根　裕次（北　本）62
杉田修一郎（吉　川）63
大野　陽一（熊　谷）64
伊藤　優樹（東松山）65
中村　政孝（八　潮）66
後　雄士（高　校）67
平澤　貴文（警　察）68
柴久喜　均（越　谷）69
平　健倫（　蕨　）70
浅田　貴司（川　越）71
石関　博人（鴻　巣）72
髙柳　宜正（警　察）73
内田　貢市（東松山）74
斉藤　洋平（高　校）75
中山　直樹（本　庄）76
藤林　洋平（川　越）77
田島　純一（警　察）78
阿部　晋也（熊　谷）79
近藤　淑記（東松山）80
泉　和毅（北　本）81
須藤　貴広（川　越）82
齋藤　勝将（朝　霞）83
栄花　友彦（東松山）84
山田　亘（高　校）85
石塚　由行（草　加）86
西島　晴輝（大　宮）87
足立　柳次（警　察）88

89 矢口二三也（川　越）
90 馬場　龍一（東松山）
91 稲川　晃（　蕨　）
92 江添　敏彦（久　喜）
93 太田　洵（朝　霞）
94 清水　誠（北　本）
95 生沼　学（警　察）
96 竹内　佑樹（高　校）
97 小川　貴史（川　越）
98 ~~荒木　貴敬（羽　生）~~
99 栄花　元春（東松山）
100 千葉　章志（大　宮）
101 田中　達也（北　本）
102 松尾　健司（警　察）
103 渡邉　悠太（警　察）
104 土屋伸太郎（寄　居）
105 吉村　翔（東松山）
106 山本　隆浩（西入間）
107 田中　和弥（北　本）
108 森田　一成（高　校）
109 吉野　聡（入　間）
110 浦木祐一郎（吉　川）
111 手塚　献徒（川　越）
112 鈴木　真仁（越　谷）
113 翠川　洋平（川　口）
114 堀口　健（警　察）
115 金子　圭祐（草　加）
116 青木　美拓（熊　谷）
117 橋本　桂一（東松山）

三位決定戦
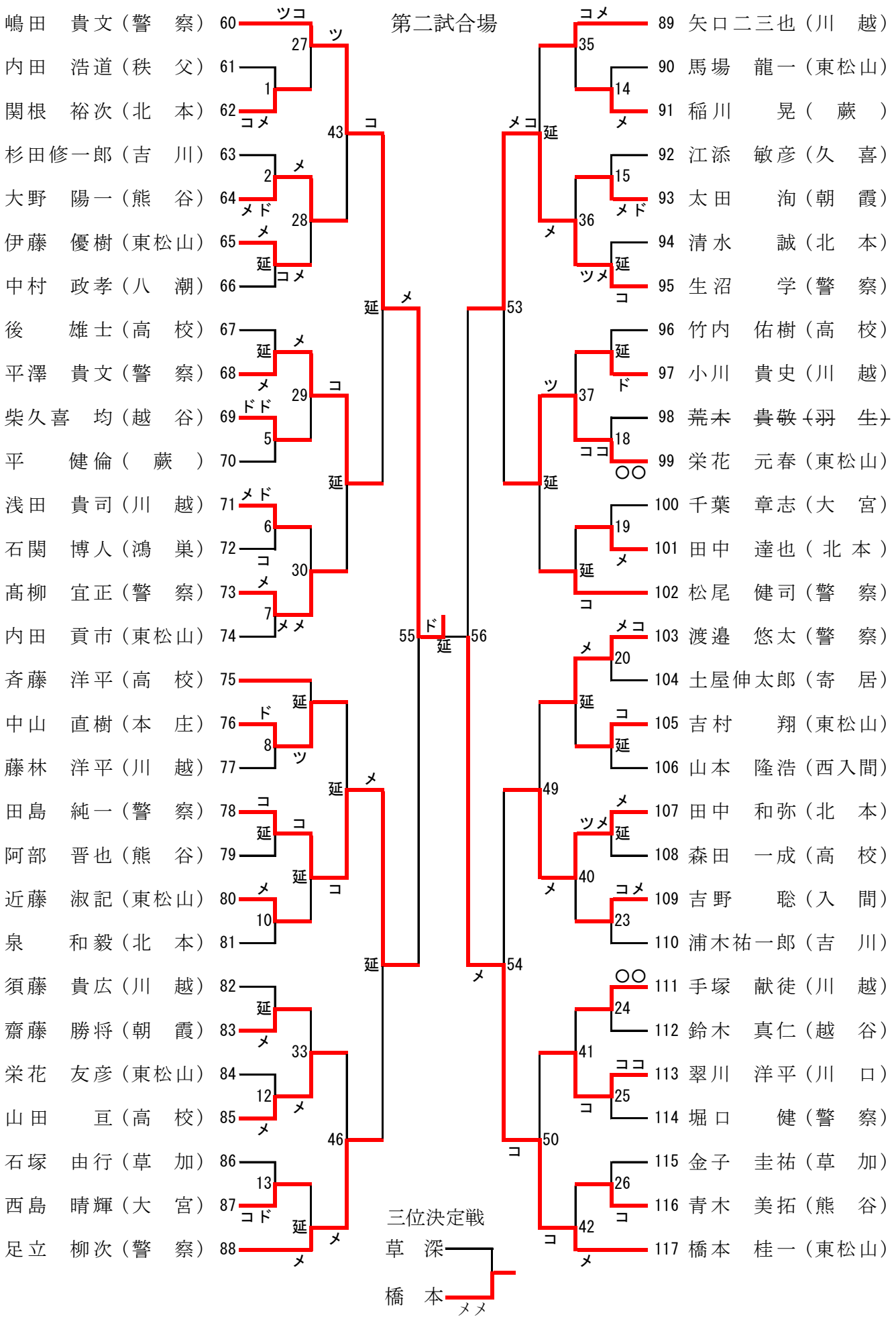
草　深
橋　本