平成26年　埼玉県剣道大会（一般の部）五段以上の部　平成26年11月23日　埼玉県立武道館

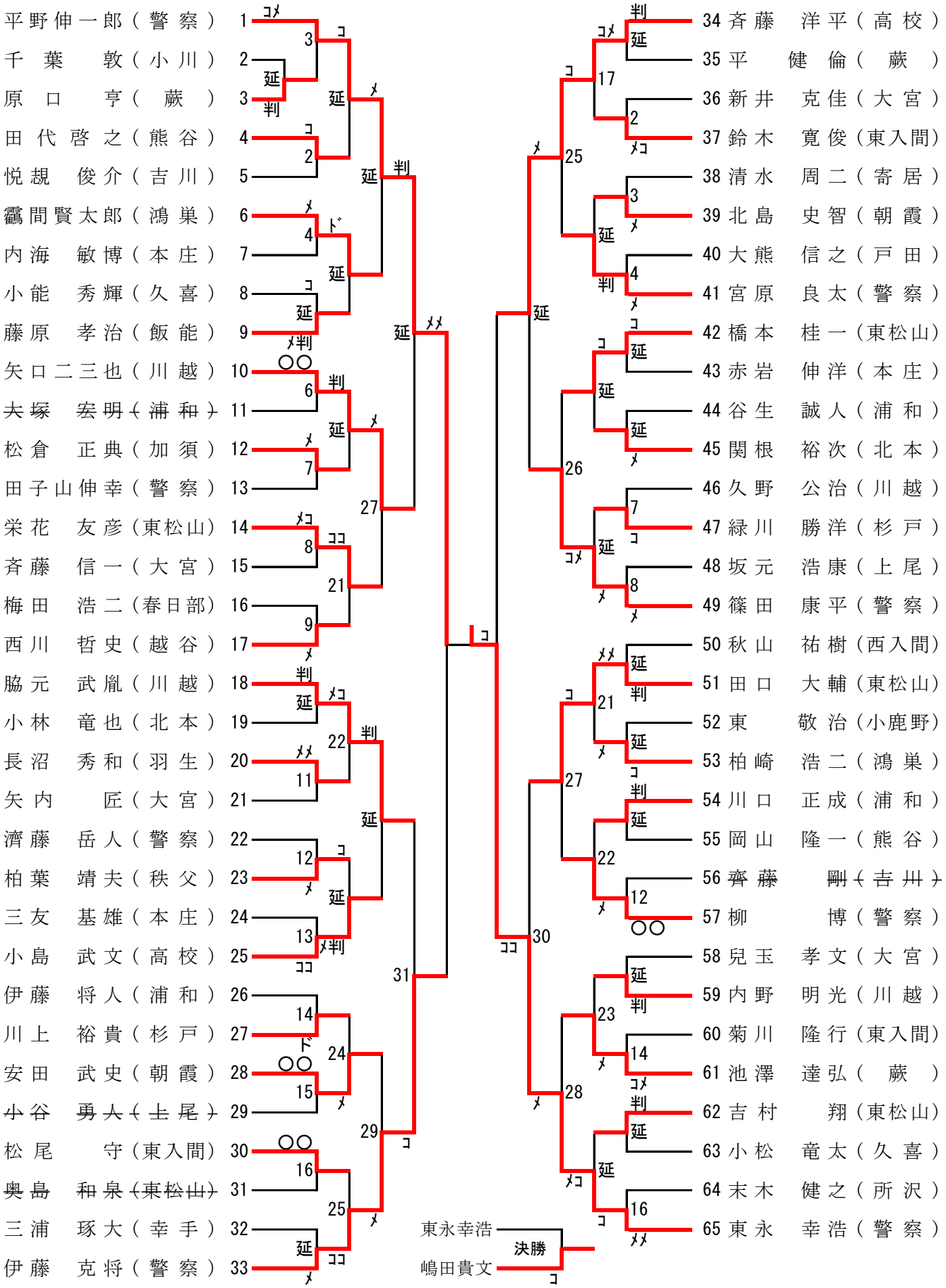
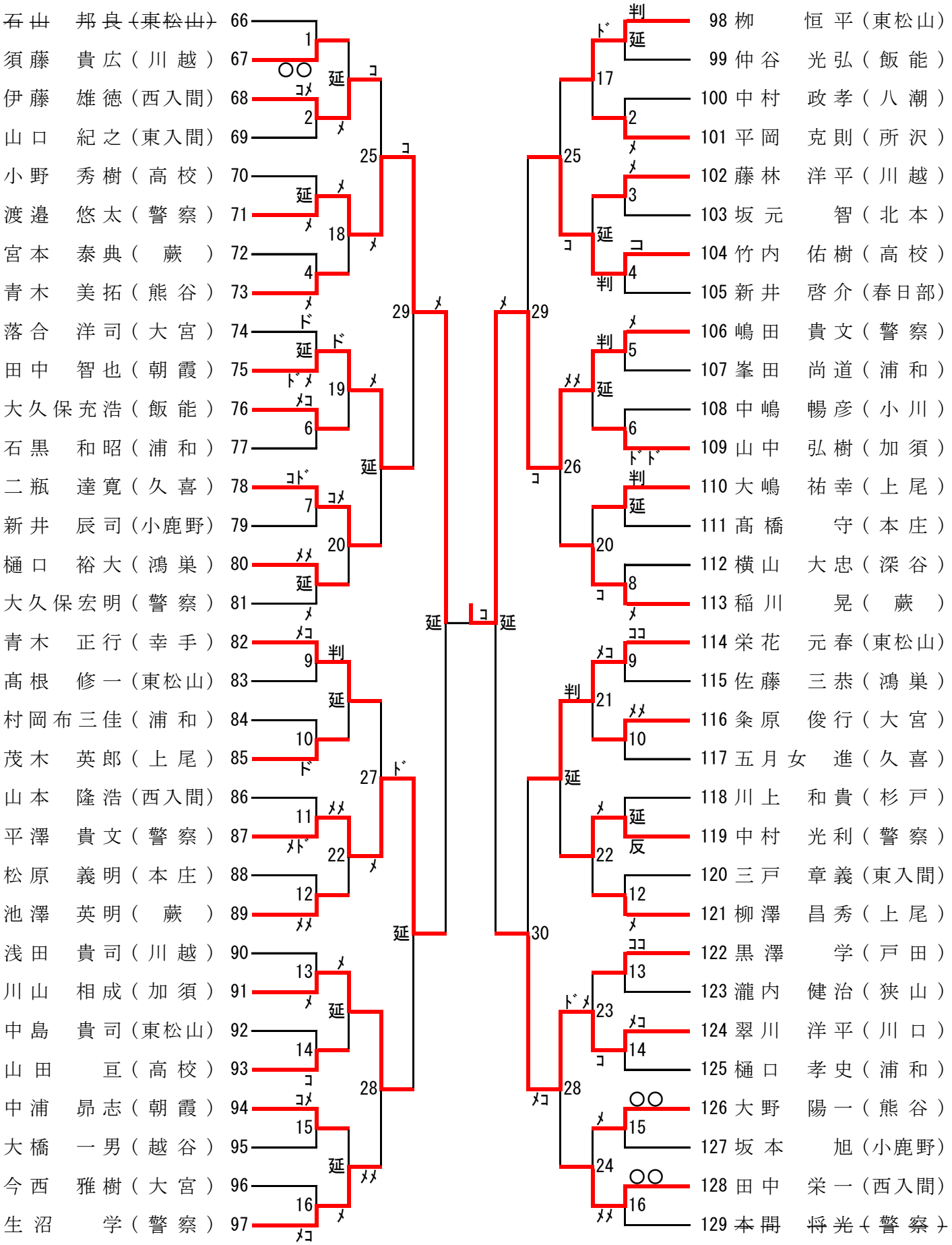
平成26年　埼玉県剣道大会（一般の部）五段以上の部　平成26年11月23日　埼玉県立武道館